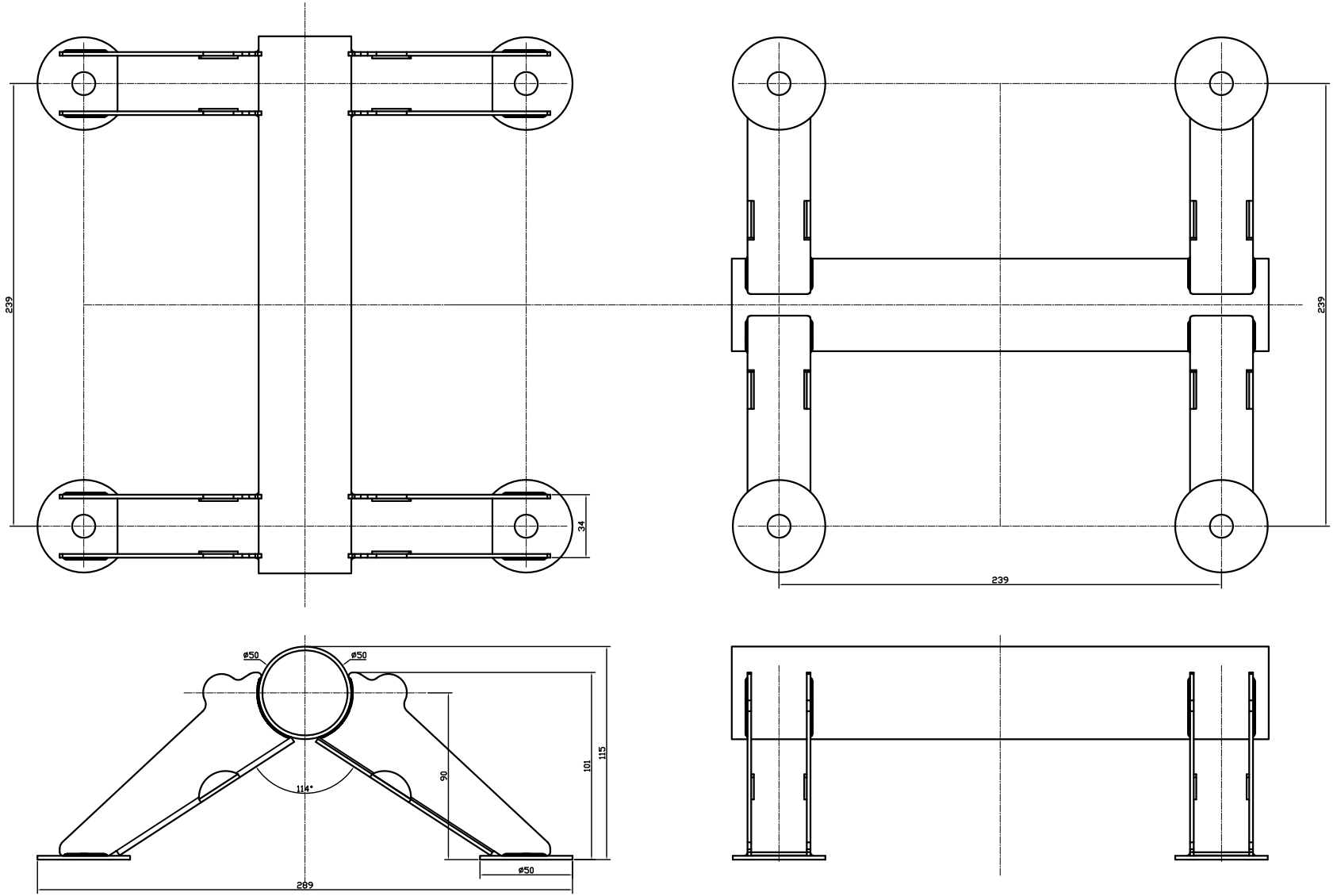
239
34
239
239
ø50
ø50
114°
90
101
115
ø50
289